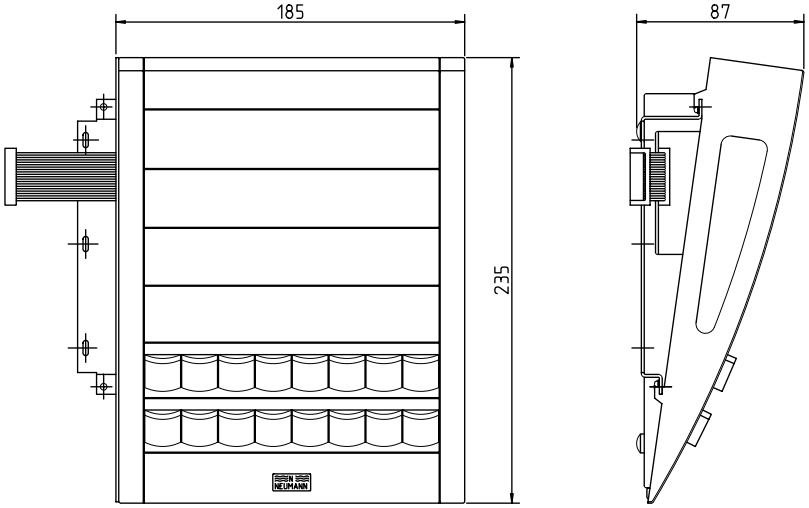

Schutzart:	IP30	
Gewicht:	Sprechstelle	ca. 0,8 kg
Farben :	Sprechstelle Gehäuseoberteil	ähnlich RAL1013 , perlweiß
	Sprechstelle Gehäuseunterteil	ähnlich RAL9011 , graphit-schwarz
degree of protection:	IP30	
weight:	call station	ca. 0,8 kg
colours :	upper part of housing	similar to RAL1013 , pearl-white
	lower part of housing	similar to RAL9011 , graphit-black

L.-Nr.
L.-No. 01 767 1

Zusatzgehäuse mit 16 Tasten
auxiliary housing with 16 keys

L.-Nr.
L.-No. 01 768 2

Zusatzgehäuse mit 32 Tasten
auxiliary housing with 32 keys

L.-Nr.
L.-No. 01 769 3

Zusatzgehäuse mit 48 Tasten
auxiliary housing with 48 keys

Für diese Zeichnung behalten wir uns alle Rechte vor, auch für den Fall der Patenterteilung oder Gebrauchsmustereintragung. Ohne unsere vorherige Zustimmung darf diese Zeichnung weder vervielfältigt, in anderer Weise mißbräuchlich verwertet, noch Dritten zugänglich gemacht werden.

NEUMANN
ELEKTRONIK GMBH
Mülheim an der Ruhr

Zust.	Änderung	Datum	Name
01		25.10.94	Lier
01	HM 6204	25.02.04	DS

2

L.-Nr.: 01 767 1
01 768 2
01 769 3

	Datum	Name
Bearb.	25.10.94	Liermann
Gepr.		
Norm		

NEUMANN

Maßstab 1 : 2

Maßzeichnung / dimensional drawing

MULTIFUNKTIONALE TISCHSPRECHSTELLE
DIGITALAUSFUEHRUNG
ZUSATZGEHAEUSE 16 TEILIG
ADDITIONAL HOUSING, 16 KEYS FOR MULTIFUNCTION
DESK-TOP CALL STATION DIGITAL DESIGN

2 6 2 0 1 0 1 7 6 7

Blatt 01
01*Bl.*

Ers. f.: *Ers. d.:*

CAD